AD150FLP

NOBILI
The Best Technology for Water

IMAGE
COMING SOON

технические характеристики
Патрубок воды
Diamond smoke PVD
Излив ø 1/2”
упаковка: 0,18 kg
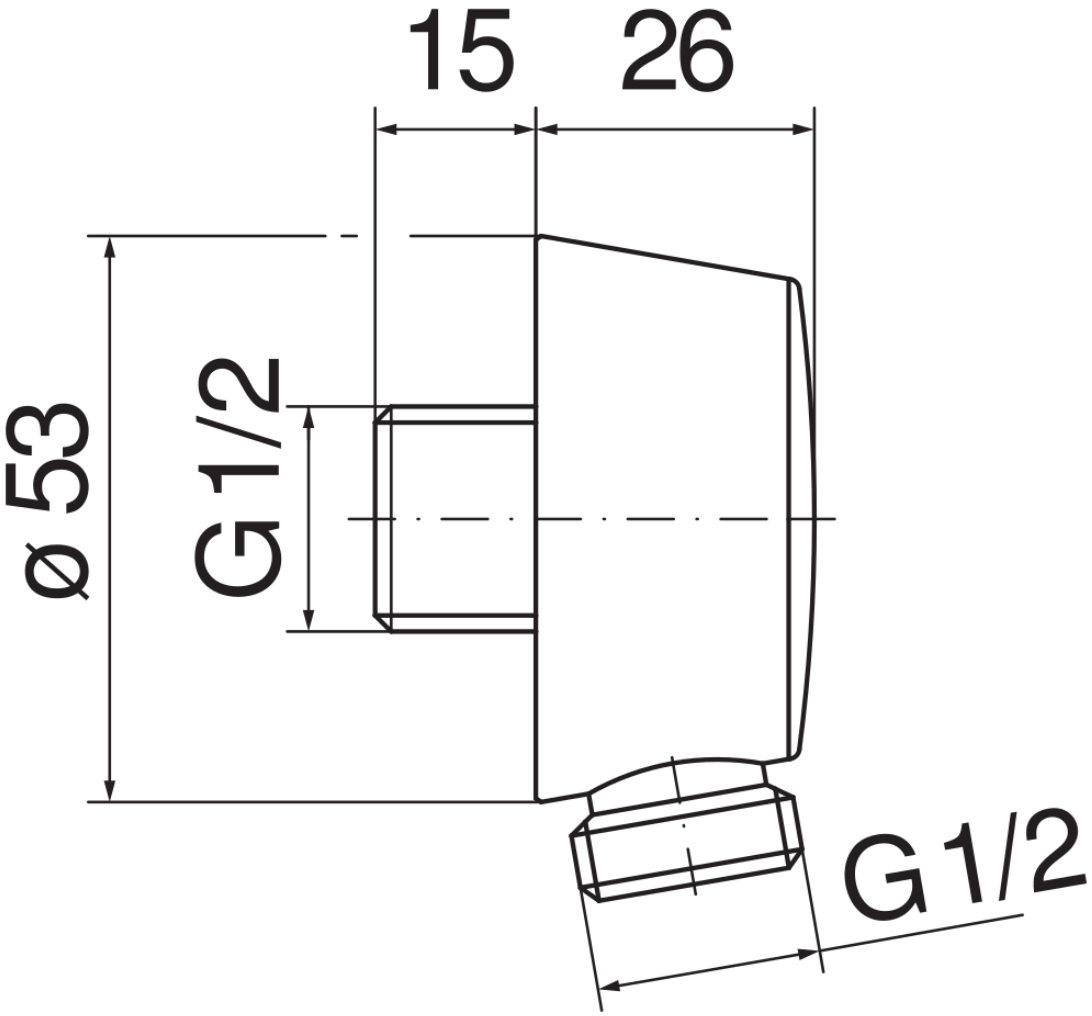
AD150FLP